128, av. du Maréchal-de-Lattre-de-Tassigny - 87045 LIMOGES Cedex
Tel : 0 (+33) 5 55 06 87 87 Fax : 0 (+33) 5 55 06 88 88
www.legrand.com

Tiroirs optiques modulaires19"

Réf.(s) : 0 321 00/02/04/06 - 0321 10/11/12/13/14/15/16/17 0 321 20/21 - 0 321 23/24/25 - 0 321 27 - 0 321 33/34

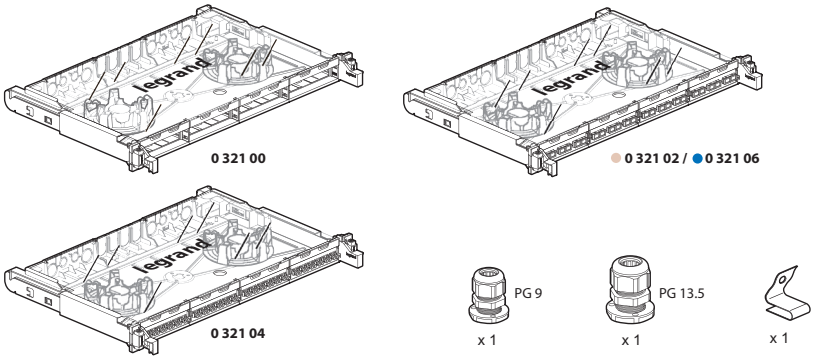

1. USAGE

Tiroirs optiques modulaires 19" métalliques, 8 entrées de câbles, livrés avec kit visserie, 2 PE (Ø 9 et 13,5 mm), système de lovage et cassette épissure.
Equipés du système Soluclip nouvelle génération pour fixation automatique (pas de vis) sur montants de baies ou coffrets.
Livrés avec étiquettes numérotées.
Coulissants : arrêt fin de course avec inclinaison à 30° pour faciliter le câblage.

2. GAMME

0 321 00	Tiroir vide - Reçoit tous les blocs fibre optique jusqu'à 4 blocs maximum
0 321 02	Equipé de blocs SC pour 24 fibres optiques multimodes
0 321 04	Equipé de blocs LC pour 48 fibres optiques multimodes
0 321 06	Equipé de blocs SC pour 24 fibres optiques monomodes

3. COTES D'ENCOMBREMENT DES TIROIRS (mm)

Références	A	B	C
0 321 00/02/04/06	482.5	43.8	334

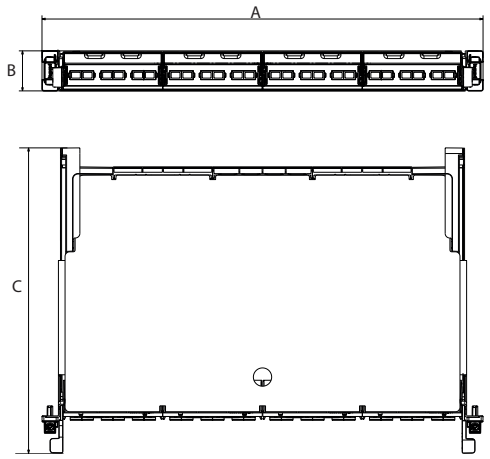

4. RACCORDEMENT

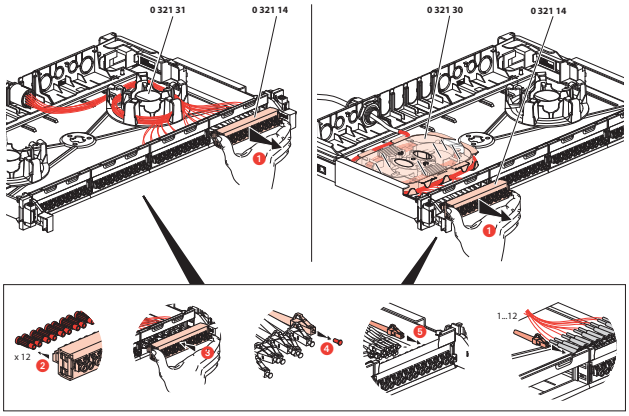

5. BLOCS FIBRE OPTIQUE

Les blocs fibre optique se clipsent directement sur le tiroir optique à équiper réf. 0 321 00

	0 321 11	SC duplex HD - 12 fibres monomodes
	0 321 21	SC duplex HD - 12 fibres multimodes
	0 321 10	SC duplex - 6 fibres monomodes
	0 321 12	SC apc duplex - 6 fibres monomode
	0 321 20	SC duplex - 6 fibres multimodes
	0 321 13	LC duplex - 6 fibres monomodes
	0 321 23	LC duplex - 6 fibres multimodes
	0 321 14	LC duplex - 12 fibres monomodes
	0 321 16	LC apc duplex -12 fibres monomodes
	0 321 24	LC duplex - 12 fibres multimodes
	0 321 15	LC duplex HD - 24 fibres monomodes
	0 321 25	LC duplex HD - 24 fibres multimodes
	0 321 17	ST pour 6 fibres monomodes
	0 321 27	ST pour 6 fibres multimodes
	0 321 33	4 MTP adaptateur, traversée, monomode
	0 321 34	4 MTP adaptateur, traversée, multimode

6. COTES D'ENCOMBREMENT DES BLOCS (mm)

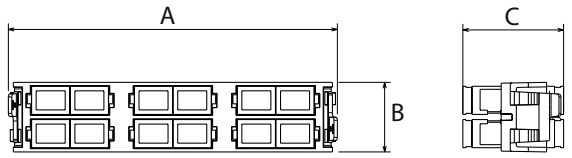

Références	A	B	C
0 321 10/11/12/20/21	108.8	23	33.3

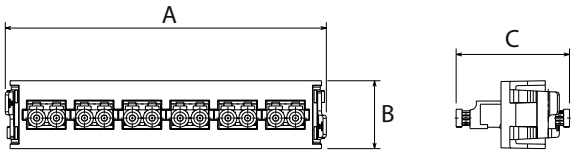

Références	A	B	C
0 321 13/14/15/16/23/24/25	108.8	23	38.4

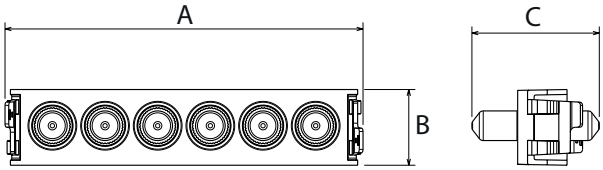

Références	A	B	C
0 321 17/27	108.8	23	38.7

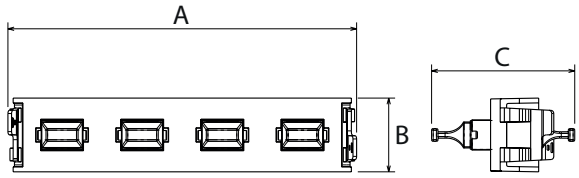

Références	A	B	C
0 321 33/34	108.8	23	44.7

7. CARACTÉRISTIQUES TECHNIQUES

7.1 Caractéristiques des tiroirs
Coulissants :
Profondeur : 215 mm, hauteur 1 U
Capacité maximale :
96 connecteurs LC
48 connecteurs SC
24 connecteurs ST

Livrés avec visserie et accessoires de câblage :
2 presse-étoupes (1 x PG9 / 1 x PG13,5)
1 griffe pour mise à la terre

7.2 Caractéristiques des connecteurs

Connecteur ST monomode - multimode
- Forme hélicoïdale
- Verrouillage par raccord de type baïonnette «pousser et tourner»

Connecteur SC monomode - multimode
- Forme rectangulaire
- Verrouillage de type encliquetable «push-pull»
- Adapté par un grand nombre d'équipements actifs
- Recommandé dans les standards génériques ISO/IEC 11801 et EN 50173

Connecteur LC monomode - multimode
- Forme rectangulaire
- Verrouillage à languette
- Dimension : 2 fois plus petit qu'un connecteur traditionnel SC

Connecteur LC/APC monomode
- Forme rectangulaire
- Verrouillage à languette
- Endurance (500 insertions) : accroissement de 0,2 dB maximum
- Adapté par un grand nombre d'équipements actifs
- Recommandé dans les standards génériques ISO/IEC 11801 et EN 50173

Connecteur SC/APC monomode
- Forme rectangulaire
- Verrouillage de type encliquetable «push-pull»
- Endurance (500 insertions) : accroissement de 0,2 dB maximum
- Adapté par un grand nombre d'équipements actifs
- Recommandé dans les standards génériques ISO/IEC 11801 et EN 50173

Connecteur MTP monomode - multimode
- Forme rectangulaire
- Verrouillage de type encliquetable «push-pull»
- Adapté par un grand nombre d'équipements actifs
- Recommandé dans les standards IEC 61754-7, TIA/EIA 604-5 type MPO et TIA-568-C

Classe de protection : IP 20
Résistance au choc : IK 40

7.3 Caractéristiques climatiques
Température de stockage et utilisation : - 10° C à + 60° C

8. ACCESSOIRES POUR TIROIR FIBRE OPTIQUE

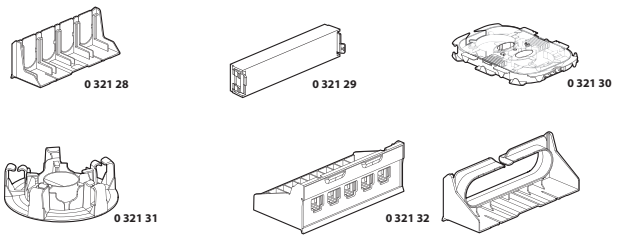

8.1 Accessoire pour éclateur (fan out) pour préconnectorisation

réf 0 321 28
Il se clipse à l'arrière du tiroir et permet l'entrée des préconnectorisations.

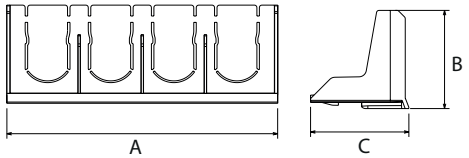

8.2 Obturateur

réf 0 321 29

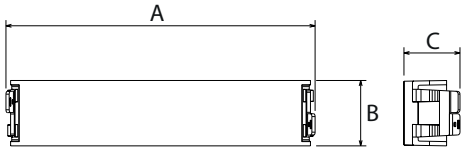

8.3 Cassette pour pigtail

réf 0 321 30
Capacité 24 fibres
Matière ABS
Poids : 81g
Température d'utilisation - 40°C à + 50°C
Standard : TIA/EIA 568.C
ISO/IEC 11801, IEC 60304, IEC 61754, EN 50173

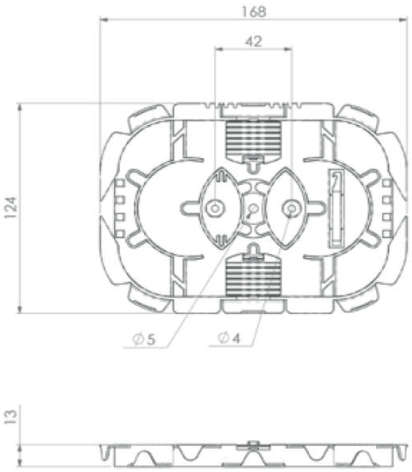

8.4 Kit de lovage

réf 0 321 31

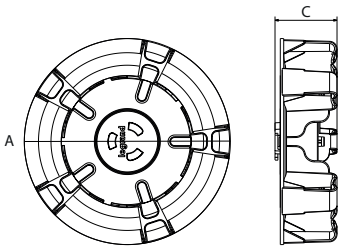

8.5 Bloc cuivre

réf 032132
Il se clipse directement sur le tiroir optique à équiper réf. 0321 00 et permet de mixer fibre optique et cuivre.

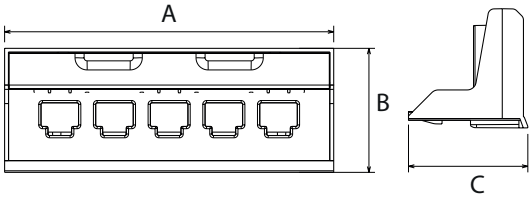

Références	A	B	C
0 32128	108.7	39.4	39.5
0 321 29	108.8	23	19.7
0 321 30	168	13	124
0 321 31	109		32.8
0 321 32	108.8	41	39.5